露点トランスミッター

EE371

EE371 は、測定範囲：-60～+60 ℃dp 耐圧：最大 10 MPa において正確かつ信頼性の高い露点測定を提供します。圧縮空気、プラスチック原料乾燥ドライヤーやその他の工業プロセス用途で露点管理をするのに適しています。露点(Td)の測定に加えて、霜点(Tf)と体積濃度(Wv)の算出可能です。

高精度

EE371 露点トランスミッターの核となる露点検知部には E+E 社の薄膜技術を駆使したモノリシックセル型温湿度センサー HMC2000 が採用されています。本機に内蔵されている自動校正システムが、±2℃以内の精度を可能にします。

表示部と出力

測定値は 2 点選択可能な電圧また電流にて出力でき、LCD 表示部に表示することも可能です。

機能デザイン

コンパクトで頑丈な金属製の筐体、360°回転式取付ネジ、様々な接続ネジ径により取付とメンテナンスが容易にできます。

校正と調整

EE-PCS コンフィグレーションソフトウェアは、簡単、簡潔、柔軟なアナログ出力の設定が可能で、様々な用途に適応することが出来ます。トランスミッターの調整/校正も簡易に行うことが出来ます。EE-PCS は www.epluse.com/EE381 よりダウンロード出来ます。

特徴

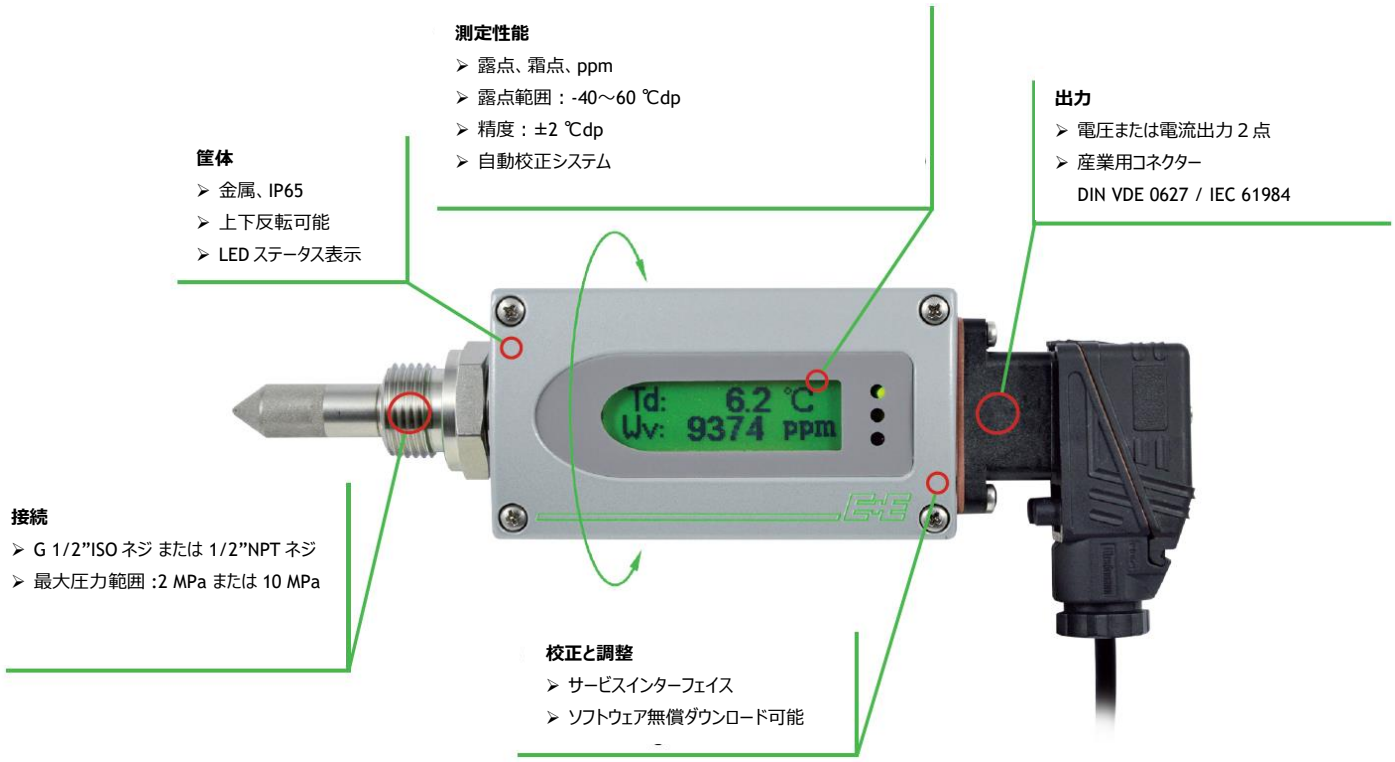

ネジ接続 - 360°回転式

この接続ネジ構造は、360°回転式により様々な位置への取付の微調整を可能にしました。これにより表示部、ケーブルコネクターを最適な位置に設置することができます。

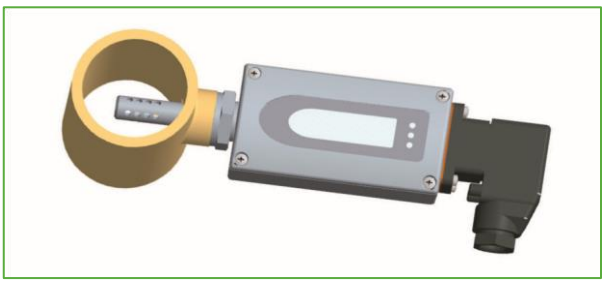

PC 接続

コンフィグレーションアダプターEE-PCA および EE-PCA 用ケーブル HA011063 を使用することにより、EE371 を PC に接続できます。コンフィグレーションソフト EE-PCS により、出力変更・測定値の調整など各種設定が行えます。EE-PCS は www.epluse.com/EE371 よりダウンロード出来ます。

外形図（mm/inch）

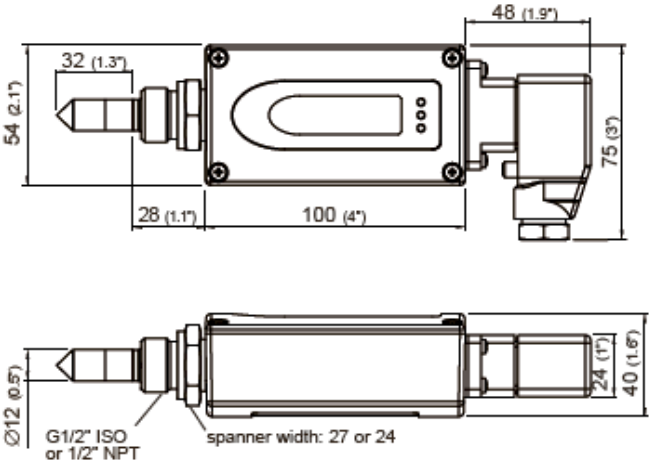

センサーブロック G1/2 タイプ（オプション）

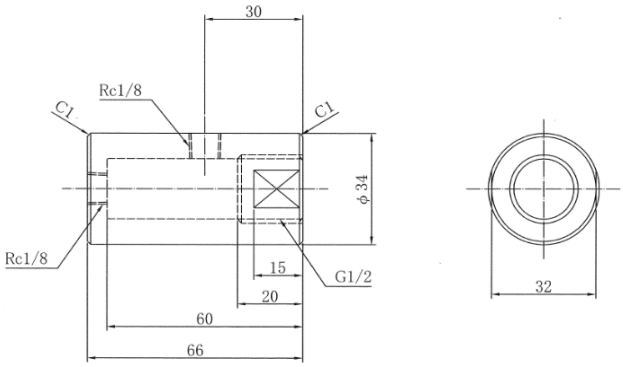

電気接続図

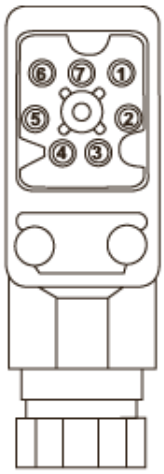

アナログ出力

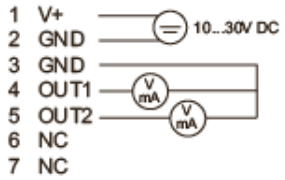

技術仕様

測定仕様

露点仕様

測定範囲	-60～+60 ℃dp
精　　度	

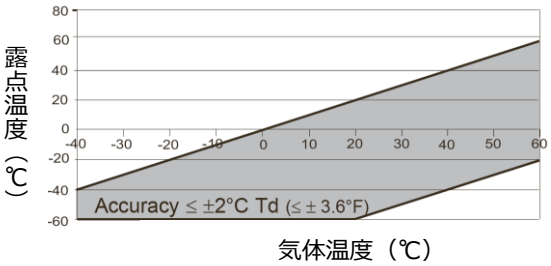

90%応答速度	80 秒 (-20 ℃Td → -40 ℃Td) 10 秒 (-40 ℃Td → -20 ℃Td)

ppm 仕様

測定範囲	20～200,000 ppm
精　　度	±(5 ppm＋指示値の 9 %) ppm　(環境温度 20 ℃、圧力 1013 mbar において)

出力仕様

アナログ出力(露点/霜点/体積濃度) (2 点/測定範囲選択可)	0-10 VDC 4-20 mA	-1 mA < I_L < 1 mA R_L < 500 Ω [1)]　R_L=負荷抵抗

一般仕様

供給電圧	15 - 30 VDC	
消費電流(24VDC にて)	電圧出力：約 40 mA / 自動校正時 100 mA 電流出力：約 80 mA / 自動校正時 140 mA	
耐圧力範囲	0～2 MPa / 0～10 MPa (オプション)	
筐体材質	AL Si 9 Cu 3	
耐環境性	IP65	
電気接続	7ﾋﾟﾝ産業用プラグ：DIN VDE 0627 / IEC 61984 ケーブル断面：0.25 - 1 mm^2 / ケーブル接続: PG 11	
センサー保護	ステンレススチール焼結	
動作温度	プローブ： 本体　　： 表示部　： -40～+60 ℃	-40～+70 ℃ -40～+60 ℃ -20～+50 ℃
保管温湿度	-40～+60 ℃	
電機規格適性	EN61326-1 / EN61326-2-3 工業環境	ICES-003 クラス B FCC Part 15 クラス B

1)精度は、信頼係数 k = 2 を用いた不確かさによる工場校正が含まれております。精度は EA-4/02 およびＧＵＭ（計測における不確かさの表現ガイド）に基づき計算されてます。

供給範囲

- EE371 本体
- 日本語取扱説明書

アクセサリー/交換パーツ

アルミニウムセンサーブロック	TE-SB
SUS フィルター	HA010103
コンフィグレーションアダプター	EE-PCA
EE-PCA 用ケーブル	HA011063
コンフィグレーションソフトウェア	EE-PCS　(www.epluse.com/EE371 よりダウンロード可)
電源アダプター	AC-ADJP

EE371 露点トランスミッター型　選定表

下記の①～⑪に型番を入れてください。
EE371-①②③④⑤⑥⑦⑧⑨⑩⑪

基本モデル		EE371-
①接続ネジ径	G 1/2"ISOネジ	PA1
	1/2"NPTネジ	PA2
②圧力	～2 MPa	PN20
	～10 MPa	PN100
③表示部	バックライト付き表示部	D2
以下行は　金額の追加は発生しませんが、必要なスペックですので最終行まで選択してください。		
④アナログ出力　ch1(単位)	露点　　Td (℃)	–
	霜点　　Tf (℃)	MA65
	体積濃度 Wf (ppm)	MA75
⑤アナログ出力　ch1(電流/電圧)※注1	0-10 V	GA3
	4-20 mA	GA6
⑥アナログ出力　ch1(測定範囲下限)	–	SALxx ("xx"に具体的に数値を記入してください)
⑦アナログ出力　ch1(測定範囲上限)	20	–
	その他	SAHxx ("xx"に具体的に数値を記入してください)
⑧アナログ出力　ch2(単位)	露点　　Td (℃)	MB52
	霜点　　Tf (℃)	–
	体積濃度 Wv (ppm)	MB75
⑨アナログ出力　ch2(電流/電圧)※注1	0-10 V	GB3
	4-20 mA	GB6
⑩アナログ出力　ch2(測定範囲下限)	–	SBLxx ("xx"に具体的に数値を記入してください)
⑪アナログ出力　ch2(測定範囲上限)	20	–
	その他	SBHxx ("xx"に具体的に数値を記入してください)

※注1　ch1とch2の電流/電圧は同一にして下さい。

オプション品

ACアダプター	AC-ADJP
センサーブロック	TE-SB
試験成績書(露点)	TKN-TR
校正証明書(露点)	TKN-KAW

型番選定例

EE371-PA1PN20D2GA3SAL-60SAH40GB3SBL-60SBH40

①接続ネジ径･･･G 1/2"ISOネジ
②圧力･･･最大2 Mpa
③表示部･･･バックライト付き表示部
④アナログ出力　ch1(単位): 露点 Td (℃)
⑤アナログ出力　ch1(電流/電圧):0-10 V
⑥アナログ出力　ch1(測定範囲上限):-60
⑦アナログ出力　ch1(測定範囲上限):40
⑧アナログ出力　ch2(単位): 霜点 Tf (℃)
⑨アナログ出力　ch2(電流/電圧):0-10 V
⑩アナログ出力　ch2(測定範囲上限):-60
⑪アナログ出力　ch2(測定範囲上限):40

本カタログは予告なく変更する場合があります。

TEKHNE 株式会社テクネ計測
□本社　〒213-0002 神奈川県川崎市高津区二子 6-14-10
TEL：044-379-3697　FAX：044-379-4105
□大阪　〒530-0044 大阪府大阪市北区東天満 2-9-4
TEL：06-6809-6565　FAX：06-6809-6566
□福岡　〒812-0016 福岡県福岡市博多区博多駅南 1-11-27
TEL: 092-477-7330　FAX: 092-477-7331
URL：http://www.tekhne.co.jp　Mail：info@tekhne.co.jp
E+E ELEKTRONIK®